SIMEL product **PA25 HESCO**

Installation instructions / Notice de mise en oeuvre

Dead end clamp PA25 / Pince d'ancrage PA25
(2x10)-2x16-2x25 / (4x10)-4x16-4x25

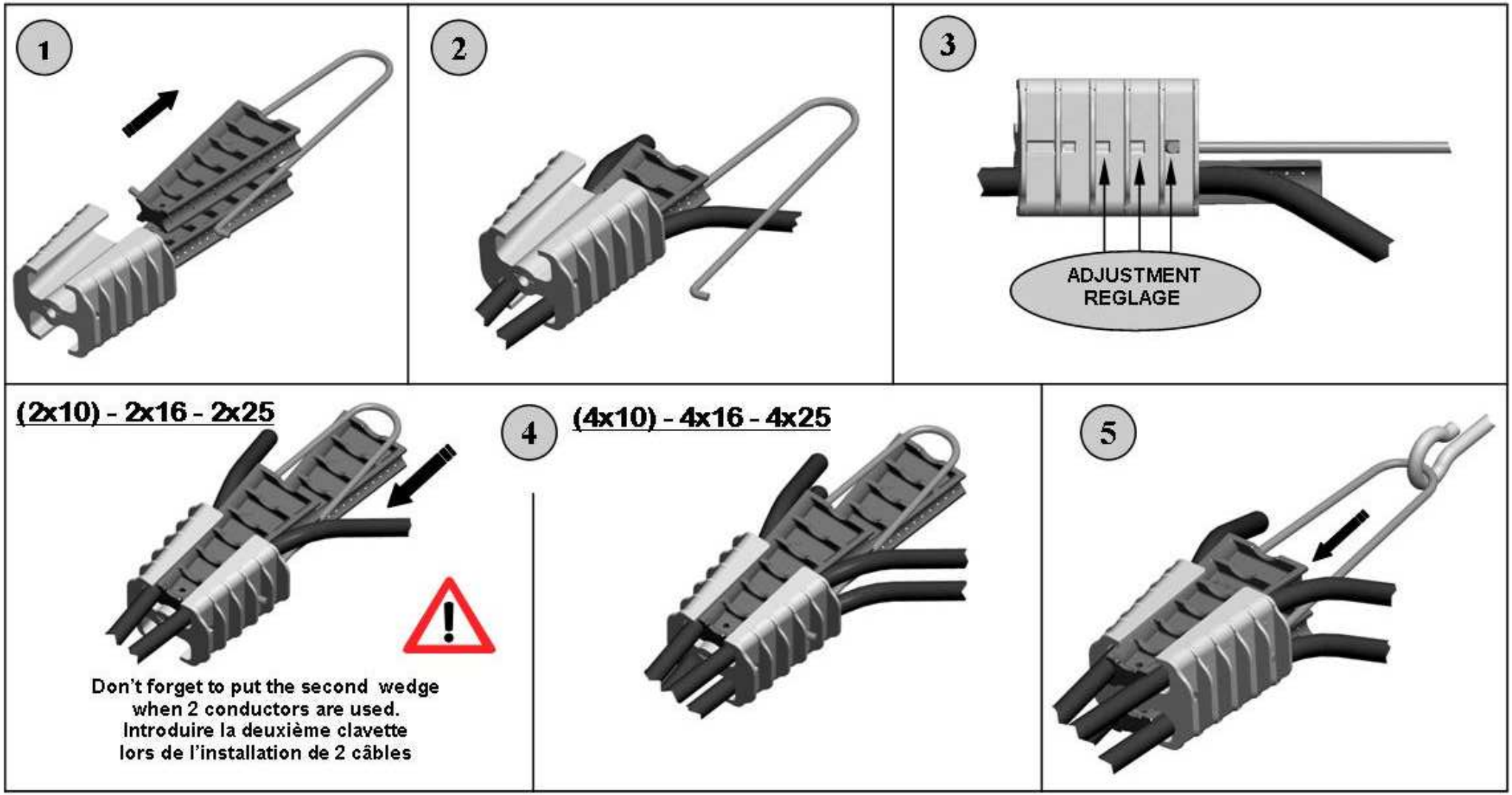

PN: 2107391-1 REV A

Tyco Electronics SIMEL can not be held responsible if these assembly instructions are not respected
La responsabilité de Tyco Electronics SIMEL ne peut-être engagée si ces instructions de montage ne sont pas respectées

Tyco Electronics SIMEL S.A.S. - 1 rue Paul Martin - 21220 Gevrey-Chambertin - France - Tél./Phone +33(0)3 80 58 32 00 - Fax.+33(0)3 80 34 10 15