SIMEL product

P4H 150D

Notice de montage / Installation Instructions / Installatie-instructie

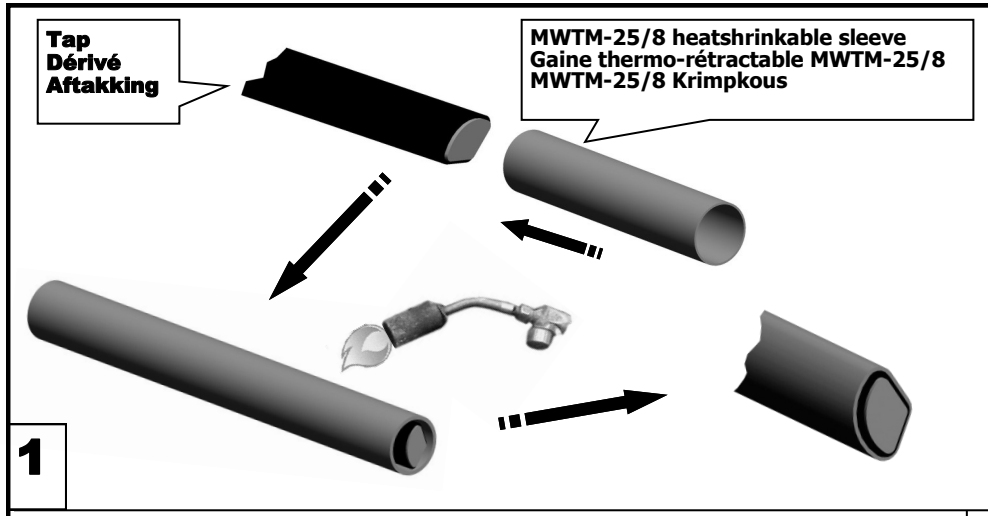

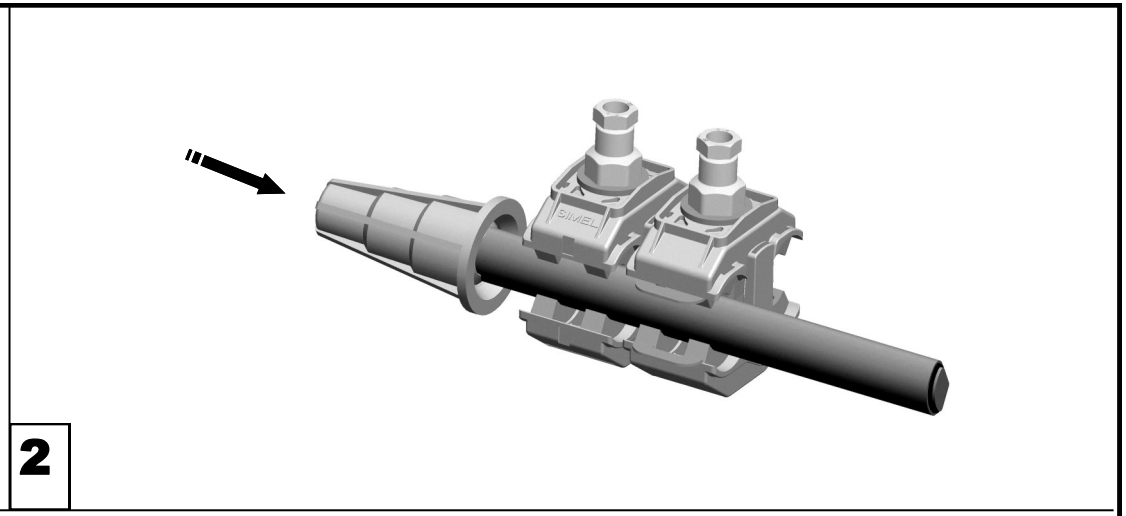

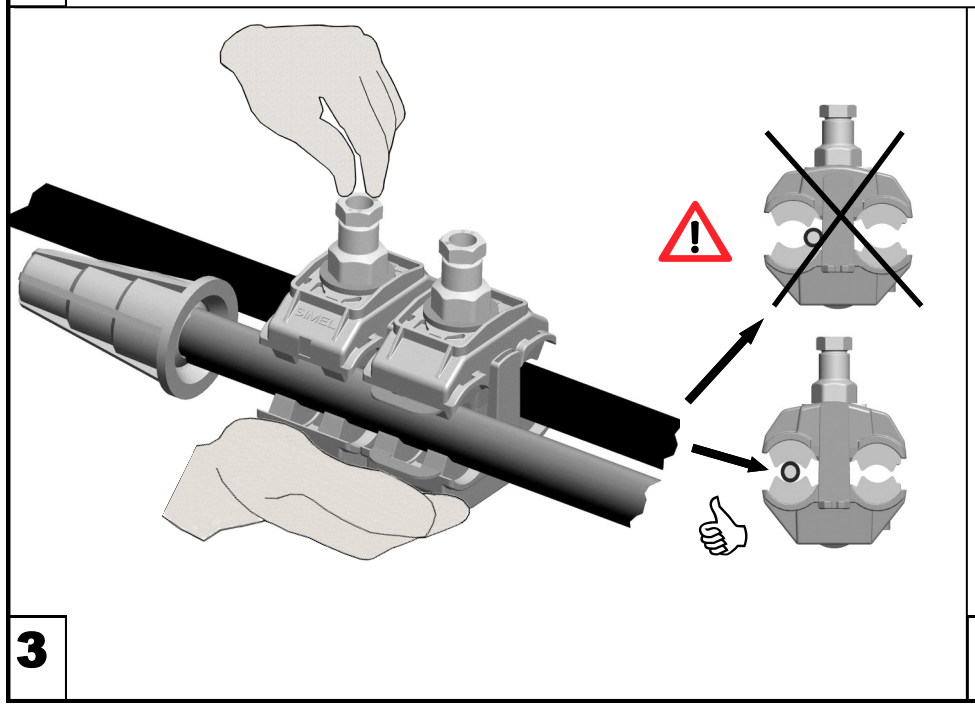

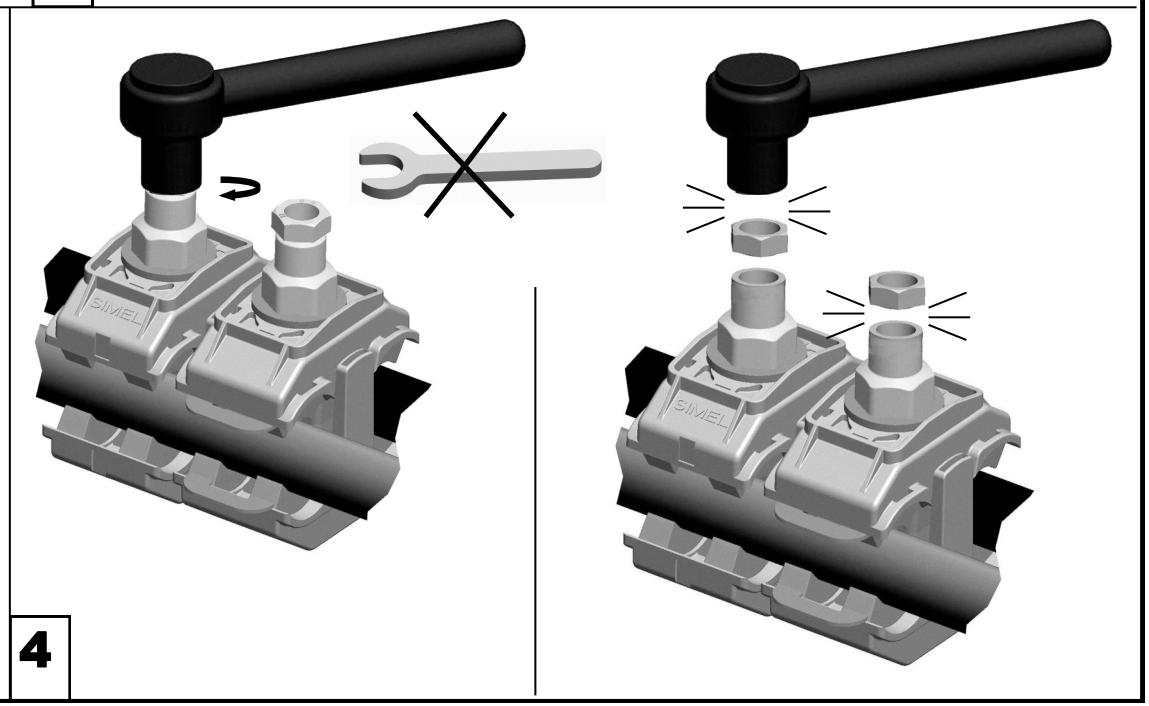

PN: 2107515-1 revA - CREATION

La responsabilité de TE Connectivity ne peut-être engagée si ces instructions de montage ne sont pas respectées
Tyco Electronics Simel S.A.S. TE Energy, 1 rue Paul Martin 21220 Gevrey-Chambertin, France
Tél: +33(0)3-80-58-32-00 Fax: +33(0)3-80-34-10-15 e-mail: simel@te.com